Conector de codo de rotura de carga

Modelo: JY ZT-15/200 15KV 200A

General

El conector de codo de rotura de carga de 15kV y 200A es una terminación de enchufe totalmente blindada y aislada para conectar el cable subterráneo al sistema de alimentación de distribución de... transformador de almohadilla-montículo, caja de rama de fuente de alimentación circundante, caja de rama de cable equipada con casquillos de rotura de carga. El conector de codo y el inserto del casquillo comprenden los componentes esenciales de todas las conexiones de rotura de carga. Puede satisfacer la demanda de líneas nucleares.

Los codos de rotura de carga se moldean utilizando aislamiento curado con azufre de alta calidad y caucho EPDM semiconductor. Las características estándar incluyen una sonda de rotura de carga de cobre estañado con conector de cobre con una punta de seguimiento de arco ablativa y ojo de tracción reforzado de acero inoxidable. Un punto de prueba capacitivo opcional, hecho de plástico resistente a la corrosión, está disponible para su uso con indicadores de falla. La sección transversal del conductor disponible es de 35-150 mm' para un cable de 15 kV. El polo conductor W/ARC extingue la función.

Número de referencia	Sección transversal del conductor (mm²)	Rango de estiramiento sobre el aislamiento (mm)	Codificación correspondiente
JY ZT-15/200-35	35	16.3-19.9	A
JY ZT-15/200-50	50	16.3-19.9	A
JY ZT-15/200-70	70	19.8-23.5	B
JY ZT-15/200-95	95	23.1-27.1	C
JY ZT-15/200-120	120	23.1-27.1	C
JY ZT-15/200-150	150	23.1-27.1	C

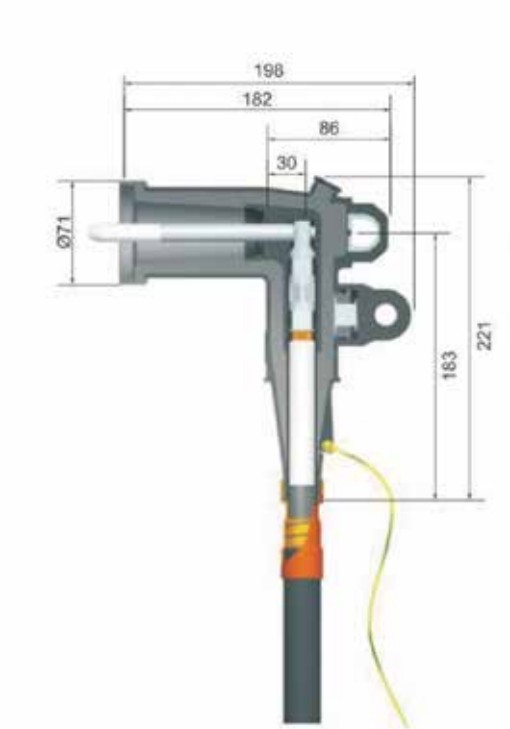

Nota: El rango de cables es el elemento básico para elegir el tipo de producto. El tamaño del conductor es solo para referencia.

Alcance de la entrega

- Conector de codo, tapa de punto de prueba, cable de conexión a tierra
- Sonda de rotura de carga
- Herramienta de instalación de sonda
- Papel de limpieza
- Lubricante de silicona
- Orejeta del cable del conductor
- Hoja de instrucciones de instalación
- Certificado de calidad